Click and Light

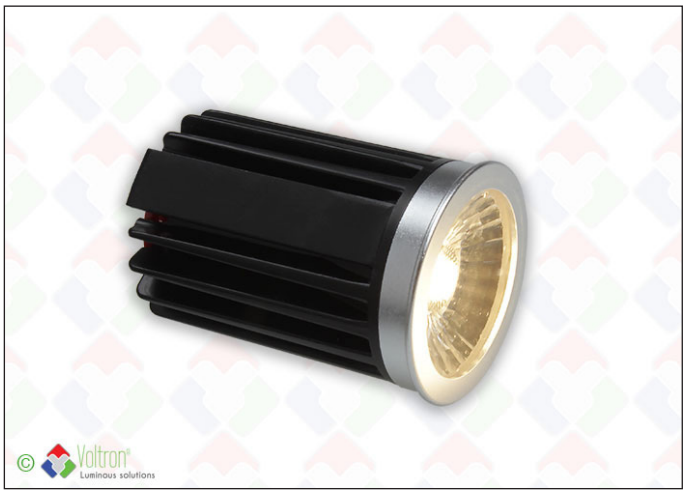

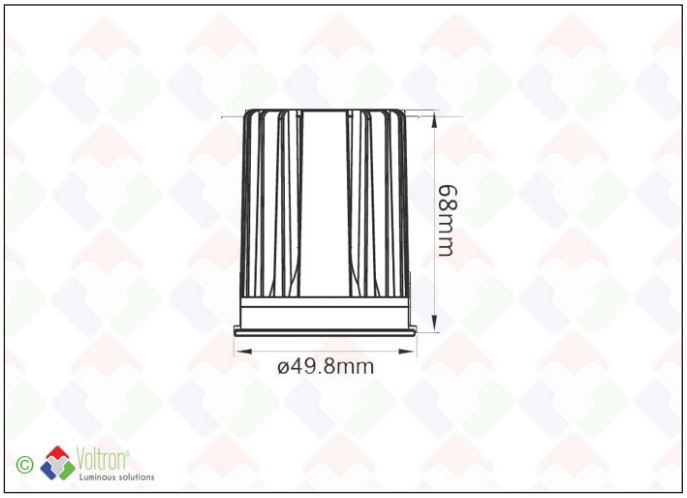

CL-9W-60DEG-2700K

Spot encastré VOLTRON® Click and Light avec système de connexion unique. Le module est construit selon le principe circulaire: remplacement rapide et facile du transfo et de la lampe PCB. Le boîtier du spot LED est moulé avec l'alliage ALU 6065 de haute qualité, mieux connu comme ALU pour avions T-6. Le boîtier durable garantit que ce spot LED peut prendre un coup et le COB CREE est refroidi de manière optimale. Les possibilités de combinaison - module/cadre - sont infinies et garantissent un stock fortement réduit. Le module: 9W - 753Lm - IP40 - 2700K - Objectif 60° - L80 >55.000h - avec driver dimmable (TRIAC) - Garantie 3 ans. Medium puissance spécifique pour les zones avec un éclairage moyenne - Le cadre peut toujours être sélectionné séparément

CCT	WATT	IP	Lumen	CRI Ra	xx°	Lxx Ta 25°C
2700K	9W	40	753Lm	>87	60°	L80 >55.000

MacAdam	LED	UGR	DIMMABLE			GARANTIE
3	CREE COB	<19	V	V	6,8CM	3

Voltron® - Benelux
Essenestraat 16, 1740 Ternat - België
sales@voltron.be - https://www.voltron.fr

Données techniques

Numéro de produit	Code barre	CCT	Valeur IP	Puce LED
CL-9W-60DEG-2700K	LH-1438	2700K	40	CREE COB
Nombre de LED	**Puissance**	**Hauteur**	**Diamètre**	**Couleur de finition**
1	9W	6,8CM	4,98CM	Argent
CRI Ra	**Lxx @Ta=25°C**	**UGR**	**MacAdam**	**Lumen**
>87	L80 >55.000	<19	3	753Lm
Angle de diffusion	**Dimmable**	**Alimentation incluse**	**Courant constant**	**Emballé par**
60°	V	V	V	1

Texte de spécification*

Module d'éclairage LED avec lentille antireflet avec un URG <19. Ce module 9W 2700K est équipé d'ailettes de refroidissement supplémentaires améliorées pour une meilleure convection de l'air et une bonne dissipation thermique qui augmente considérablement la durée de vie de la source lumineuse. Le CREE COB a une valeur CRI> 87 et 753lm. Ce module LED peut être utilisé sur différents cadres de montage d'extrémité, ce qui signifie que le coût des stocks diminue considérablement car il est toujours applicable à nouveau. La lentille de 60 ° offre une répartition lumineuse agréable. Le pilote de LED fourni est dimmable standard et peut être contrôlé par des gradateurs triac tels que: OPUS, Clipsal, HPM, Niko, Lumeo Domus, Lumeo Eco et est équipé de la certification SAA, RCM et CE. Le module d'éclairage a des dimensions de Ø49.8 * H69mm et a une valeur IP de IP40. L80> 55 000 Ta 25 ° C et garantie 3 ans.

* Disponible sur le site Internet

Voltron® - Benelux
Essenestraat 16, 1740 Ternat - België
sales@voltron.be - https://www.voltron.fr

Diagramme photométrique

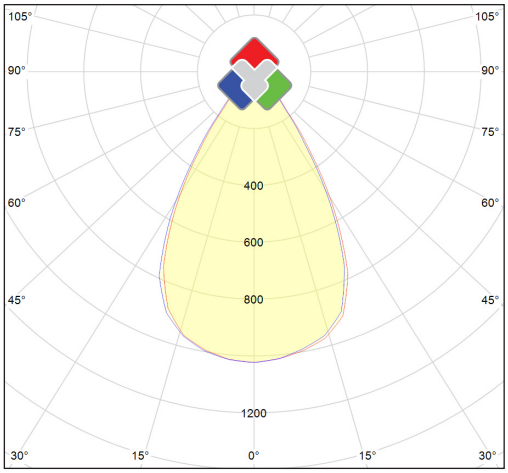

Domaines d'applications

Maisons privées / espaces de bureaux, salles de réunion / salle d'exposition, magasins / couloirs / structures extérieures en surplomb

Plus info

Toutes les informations, textes de spécifications, photos, dessins techniques, schémas de connexion, fichiers photométriques .LDT peuvent être trouvés via ce lien cliquable direct: **https://www.voltron.fr/product/FR/72/1438/Click_and_Light--CL-9W-60DEG-2700K**
ou peut être demandé par votre personne de contact.

Lien directe site web

Codes barres

LH-1438

Le nom et le logo Voltron® ainsi que les noms de produits font partie du groupe d'éclairage Voltron® et sont protégés par des les lois internationales.
Les droits d'utilisation, les droits de reproduction ainsi que les droits intellectuels sont la propriété exclusive de Voltron® Lighting Group.
Voltron® accorde une grande attention à l'exactitude et à l'exhaustivité des informations. Cependant, il ne pourra être tenu responsable de toute inexactitude et / ou omission. Toutes les images et tous les textes sont protégés par la loi sur la copie et ne peuvent être utilisés ou multipliés sans autorisation expresse.

Voltron® - Benelux
Essenestraat 16, 1740 Ternat - België
sales@voltron.be - https://www.voltron.fr